comune di borno

provincia di brescia

Ambito di Trasformazione AT 07 - PA
Via Funivia Nord
Area ricettiva all'aperto

particolari costruttivi

E 5

giugno 2026

scale varie

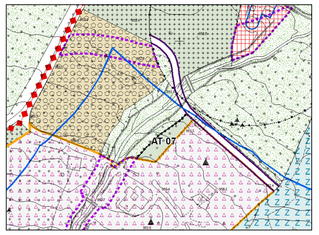

Sindaco
matteo rivadossi

Responsabile del Procedimento
arch. francesco nicolini

Protocollo

PROGETTISTI:

arch. claudio nodari
claudio nodari
architetto
via a.moravia, 27 - 25040 sellero -bs-
ORDINE DEGLI ARCHITETTI DELLA PROVINCIA DI BRESCIA
544

arch. ariela rivetta
ariela rivetta
architetto
via montiglio, 27/b -25040 breno -bs-
ORDINE DEGLI ARCHITETTI DELLA PROVINCIA DI BRESCIA
1509

geom. vittorio baisotti
vittorio baisotti
geometra
via fiamme 27 -25040 breno -bs-
COLLEGIO DEI GEOMETRI DELLA PROVINCIA DI BRESCIA
4102

Tutti i diritti sono riservati. Nessun disegno o parte di esso puo' essere riprodotto o rielaborato senza l'autorizzazione scritta dell'autore.

RETI TECNOLOGICHE - sezione tipo
scala 1:10

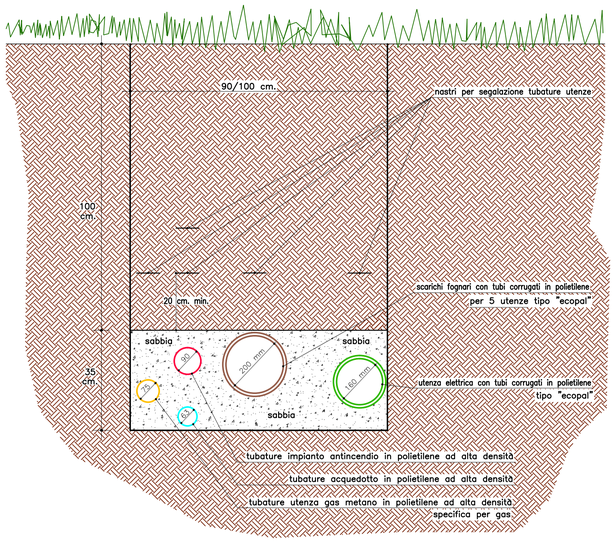

SCHEMA TIPOLOGICO POZZETTI SMALTIMENTO ACQUE NERE
scala 1:10 - quote fondo tubo e misure pozzetti da indicazioni della DL

Pianta Copertura

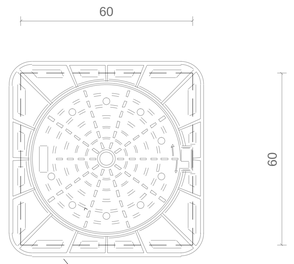

Chiusino in ghisa a telaio quadrato
Classe C250/D400*

Pianta

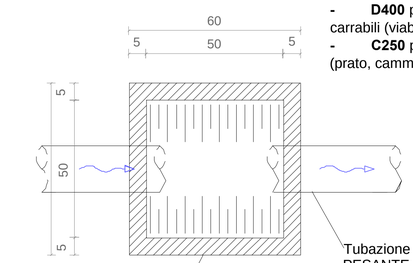

Tubazione PVC RIGIDO SERIE PESANTE TERMORESITENTE

Pozzetto prefabbricato
Dim. int. 50 x 50 cm

* CLASSI DI RESISTENZA CHIUSINI IN GHISA:
- **D400** per tutte le aree in asfalto carrabili (viabilita', parcheggi ecc...)
- **C250** per tutte le aree non carrabili (prato, camminamenti ecc..)

Sezione Trasversale

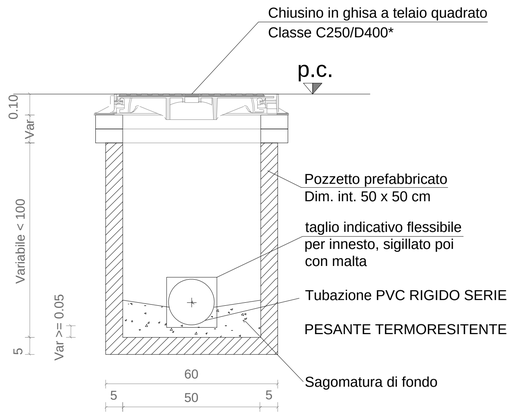

Sezione Longitudinale

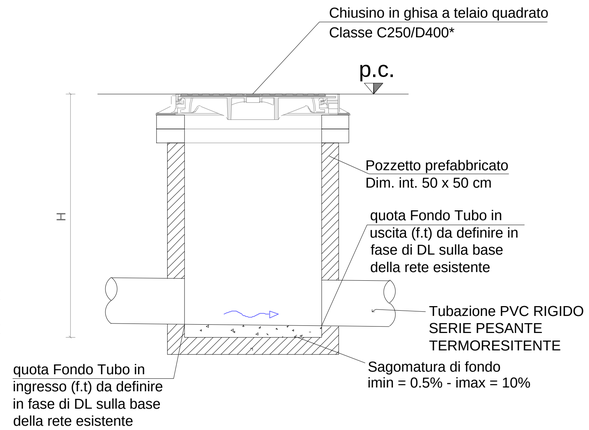

Fotografia 1 - esempio di piazzole (aree attrezzate) nell'attuale camping Boscoblù

Fotografia 2 - particolare del fondo di un'area attrezzata nell'attuale camping Boscoblù
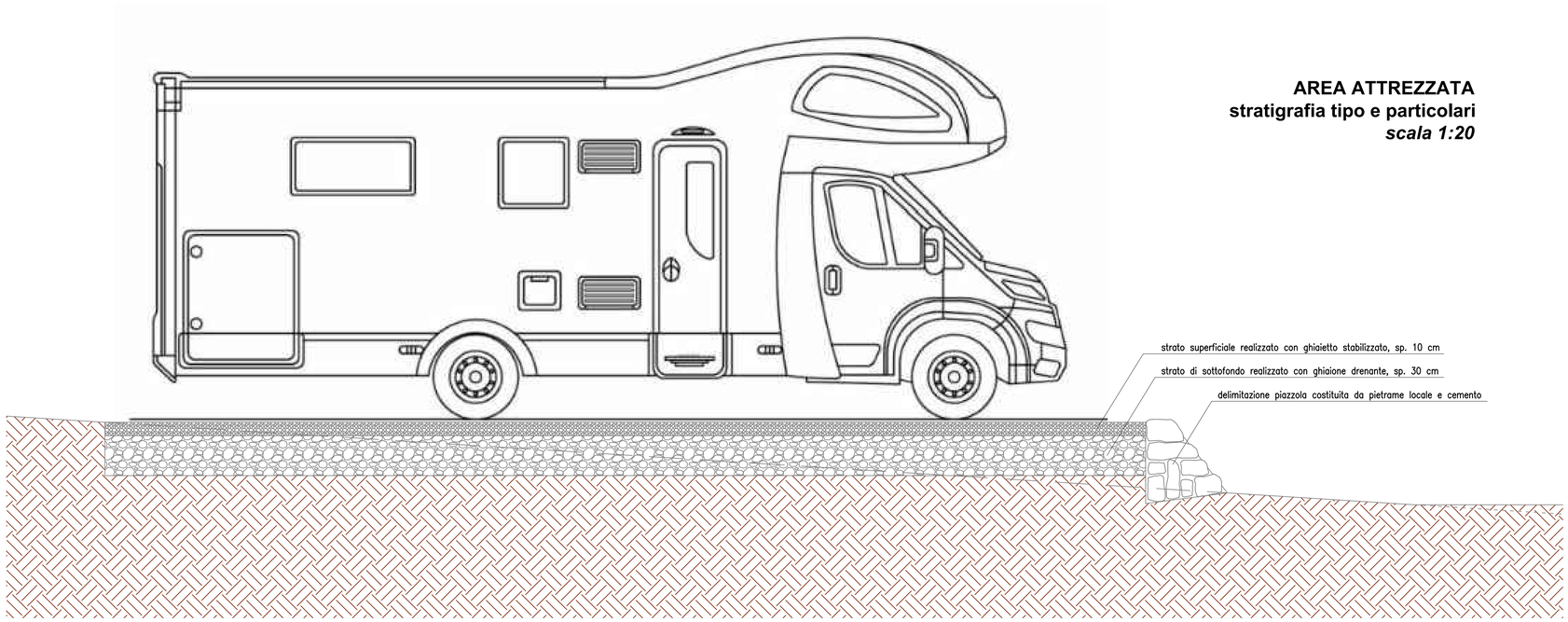
AREA ATTREZZATA
stratigrafia tipo e particolari
scala 1:20